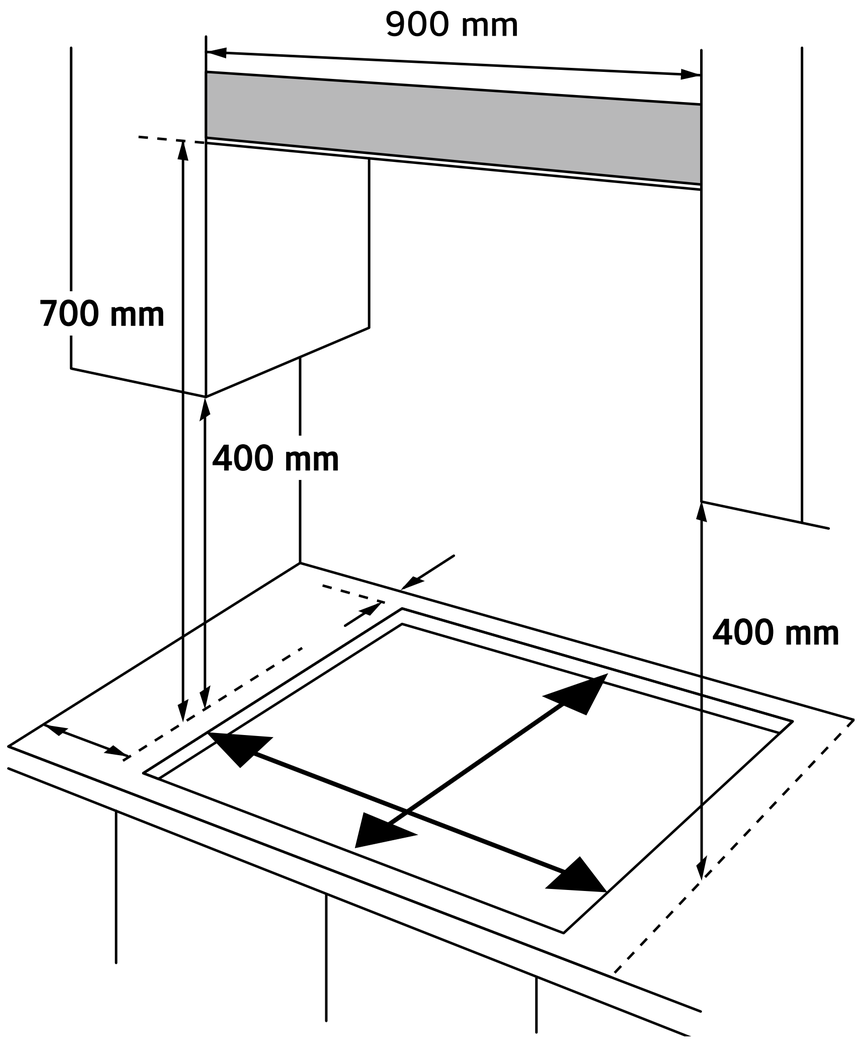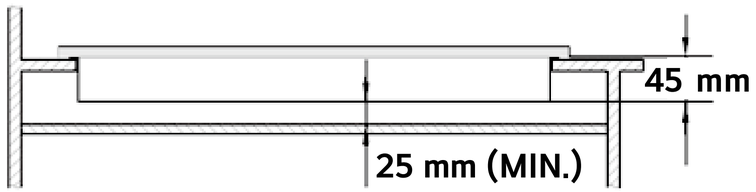دليل التركيب لموقد غاز ٩٠ سم.